SUBARU

SUBARU XV

ВСЕ, ЩО ВИ РОБИТЕ – ВІДТЕПЕР ЦІКАВІШЕ

Зустрічайте — готовий до розваг, повністю оновлений SUBARU XV. Завдяки поєднанню стильного урбаністичного дизайну та брутальної привабливості, а також, безперечно, завдяки новим вражаючим можливостям він дарує натхнення для життя, про яке ви мріяли. Чи то нічні розваги у місті, чи то спонтанна вилазка на вихідні, SUBARU XV допоможе робити все, що ви любите, зі смаком та комфортом. Кожен день може і буде сповнений радісних пригод.

XV-5929

ЗАХОПЛЕННЯ З ПЕРШОГО ПОГЛЯДУ

Ви зрозумієте це з першої ж миті. Завдяки приголомшливому поєднанню форми та функціональності новий SUBARU XV завжди готовий до пригод — так само, як і ви. Сідлайте морські хвилі. Вирушайте у турпохід — на велосипедах або пішки. Проведіть вихідні у заміському будинку. Або залишіться у місті, щоб відшукати всі його скарби. Що б ви не робили, кожна мить закарбується у пам'яті назавжди.

SAUCE

XV-5028

ПРЯМУЙТЕ ЗА СВОЇМ НАТХНЕННЯМ

Мета була простою. До максимуму збільшити задоволення, яке ви відчуваєте щоразу, сідаючи за кермо SUBARU XV. Цей вправний кросовер наділений граціозною прудкістю й надзвичайною стабільністю на поворотах, що не поступаються легковим автомобілям. Завдяки поєднанню симетричної системи постійного повного привода й чіткої реакції на керування SUBARU XV здійснює повороти та рухається в точній відповідності до наміченого курсу. Рушайте куди вам заманеться у комфорті та спокої, розділивши задоволення з усіма своїми супутниками.

XV-5729

МІСЬКИЙ СТИЛЯГА З ХАРАКТЕРОМ МАНДРІВНИКА

Новий SUBARU XV завжди готовий до будь-яких випробувань. Він дарує впевненість за кермом завдяки високій посадці водія та надзвичайній оглядовості. Він з легкістю долає складні дороги завдяки симетричній системі постійного повного привода та високому кліренсу. Тепер із новим дворежимним X-MODE керування ним стає захопливим, як ніколи, і відкриває безліч нових можливих напрямків і безліч досі недосяжних місць, куди ви зможете дістатися в абсолютному душевному спокої.

X-MODE у дії

Насолоджуйтеся справжнім потенціалом потужності SUBARU XV завдяки новому дворежимному X-MODE. Виберіть режим [SNOW/DIRT] для руху по ковзких дорогах, вкритих снігом, брудом або гравієм, або увімкніть [D.SNOW/MUD], щоб упоратися з особливо складними та грузькими поверхнями – глибоким снігом, розмоклим ґрунтом чи піском*[1]. X-MODE застосовує високий обертальний момент та швидку реакцію тягового мотора, щоб з легкістю вивільняти загрузлі шини, ще більше покращуючи ходові характеристики та підсилюючи відчуття впевненості. А ще збереженню вашого душевного спокою сприятиме функція контролю тяги для спуску по схилу, яка забезпечить стабільний та контрольований спуск, навіть із ковзких пагорбів*[2].

Система SI-DRIVE

Залежно від вашого стилю керування система SI-DRIVE (Інтелектуальне керування Subaru) може налаштувати реакцію двигуна, щоб забезпечити миттєву потужність та маневреність, у потрібний момент, майже за будь-яким сценарієм.

Режим Sport

Завдяки миттєвій реакції та стрімкому прискоренню цей режим чудово підходить для руху за будь-яких умов. На звивистих дорогах система контролю перемикання e-Active*[3] дарує захват спортивного керування, автоматично знижуючи передачу для підтримування високих обертів двигуна, що також забезпечує потужне прискорення під час виходу з повороту на пряму.

Режим Intelligent

Пропонуючи м'яку передачу потужності та ощадливу витрату палива, цей режим ідеально підходить для кружляння вулицями міста та далеких подорожей. А крім того, він забезпечує адаптивний контроль на вологих або засніжених дорогах.

*[1] Дворежимний X-MODE є опцією.
*[2] Відповідальність за безпечне та уважне керування завжди несе водій. Ефективність роботи функції контролю тяги для спуску по схилу залежить від багатьох чинників, таких як технічний стан автомобіля, встановлені шини, погодні та дорожні умови.
*[3] Доступна тільки для автомобілів SUBARU e-BOXER.

ЗАВАНТАЖТЕ ЙОГО ПРИГОДАМИ,

НАПОВНІТЬ ЙОГО СПОГАДАМИ

Ладнайте лижі, готуйте намети та спальники, змащуйте велосипеди — вони вам знадобляться. Неймовірна вантажомісткість нового SUBARU XV дозволить узяти з собою все, чого душа забажає. SUBARU XV завжди готовий підтримати вас у поїздках містом та подорожах на природу.

ЗРУЧНЕ РОЗМІЩЕННЯ БАГАЖУ

SUBARU XV додає практичності вашим захопливим подорожам. Широкий, майже квадратний отвір багажного відділення став ще більшим, дозволяючи ще легше складати та виймати речі. Всередині ще більше простору між колісними арками. А якщо вам знадобиться додаткове місце — скористайтеся рейлінгами*, які легко встановлюються на дах, для перевезення великих предметів.

* Необхідно придбати кріплення для розміщення багажу на рейлінгах.

ВАША ПОДОРОЖ

ПОЧИНАЄТЬСЯ ВСЕРЕДИНІ

Тільки-но відчиніть двері нового SUBARU XV і вас одразу захопить його досконала спортивна стилістика. Більш просторі та довершені, ніж будь-коли раніше, сидіння з чітко окресленими контурами подарують комфорт та задоволення вам та всім вашим пасажирам навіть у тривалих подорожах.

01. ПІДІГРІВ КЕРМА*1

Новий Subaru XV оснащений підігрівом керма, щоб ви відчували тепло і комфорт у прохолодну пору року.

02. ДЕКОРАТИВНА СТРОЧКА В ОЗДОБЛЕННІ ПЕРЕДНІХ СИДІНЬ*2

Ультракомфортні з виразними контурами, передні сидіння оздоблені новою оранжевою строчкою, яка підкреслює енергійний характер нового SUBARU XV.

03. ЦЕНТРАЛЬНИЙ ПІДЛОКІТНИК ЗАДНЬОГО СИДІННЯ

У салоні нового SUBARU XV всі пасажири почуватимуться ще комфортніше завдяки тримачу для напоїв у центральному підлокітнику задніх сидінь.

04. ФУНКЦІЯ ПАМ'ЯТІ ПОЛОЖЕННЯ СИДІННЯ*1

Функція запам'ятовування положення сидіння взаємопов'язана з положенням зовнішніх дзеркал для зручності та комфорту.

*1 Опція.
*2 На території України також доступні варіанти комплектацій із текстильним салоном.

* На території України також доступні варіанти комплектацій із текстильним салоном.

* На території України також доступні варіанти комплектацій із текстильним салоном.

БУДЬТЕ НА ЗВ'ЯЗКУ

Новий SUBARU XV оснащений інформаційно-розважальною системою нового покоління, завдяки якій ви будете залишатися на зв'язку, де б ви не подорожували. До ваших послуг — 8-дюймовий*1 сенсорний основний дисплей медіасистеми, що забезпечує інтуїтивний доступ до навігації*1 та аудіоконтенту, тоді як оновлений багатофункціональний дисплей надає водієві важливу інформацію щодо стану автомобіля. Синхронізація цих двох дисплеїв та дисплея панелі приладів*2 сприяє підвищенню зручності, рівня безпеки та задоволення від керування. Усе під рукою й усе під контролем — це те, що ви завжди відчуватимете за кермом SUBARU XV.

01. APPLE CARPLAY*3 та ANDROID AUTO™*4

Користуйтеся найпопулярнішими програмними додатками завдяки Apple CarPlay*3 та Android Auto*4. Можливості системи Hands-free з функцією розпізнавання голосових команд дозволяють водієві менше відволікатися під час керування, сприяючи підвищенню рівня загальної безпеки.

02. БАГАТОФУНКЦІОНАЛЬНИЙ ДИСПЛЕЙ

На 6,3-дюймовому багатофункціональному РК-дисплеї, встановленому у верхній частині панелі приладів, у легкій для сприйняття формі відображається корисна інформація для вас і ваших пасажирів. Також на цей дисплей можуть виводитися покрокові інструкції навігаційної системи, коли автомобіль наближається до перехрестя або повороту.

03. ДИСПЛЕЙ ПАНЕЛІ ПРИЛАДІВ

Більш зручний завдяки збільшеному екрану, 4,2-дюймовий кольоровий РК-дисплей панелі приладів дозволяє зчитувати важливу інформацію щодо керування одним коротким поглядом, тож ви можете не відводити очей від дороги.

04. КАМЕРА ЗАДНЬОГО ОГЛЯДУ

Новий Subaru XV із легкістю маневрує у тисняві міських лабіринтів. Із вмиканням передачі заднього ходу на основний дисплей виводиться кольорове зображення в режимі реального часу разом із лініями прогнозованої траєкторії для полегшення паркування.

05. МОНІТОР ПРОСТОРУ ПОПЕРЕДУ*1

Зображення з камери, встановленої в решітці радіатора, виводиться на багатофункціональний дисплей автомобіля, сприяючи кращому огляду простору попереду на перехрестях та під час паркування перед стіною.

*1 Опція.
*2 Функція сумісної роботи доступна тільки для моделей із кольоровим 4,2-дюймовим дисплеєм панелі приладів.
*3 Apple CarPlay — торгова марка Apple Inc., зареєстрована в США та інших країнах.
*4 Android™ та Android Auto™ — торгові марки Google Inc.

Відповідальність за безпечне та уважне керування завжди несе водій. Під час керування автомобілем утримайтеся від використання сенсорного екрана.

БАЗОВІ ТЕХНОЛОГІЇ SUBARU

Базові технології Subaru визначають ідентичність бренду Subaru і дарують унікальне відчуття під час керування, що виникає тільки за кермом автомобілів Subaru. Ці основні системи забезпечують відповідність автомобілів Subaru власним стандартам щодо ходових характеристик, комфорту, безпеки та надійності, а також підтверджують відданість філософії компанії — дарувати задоволення та душевний спокій усім своїм користувачам.

СИМЕТРИЧНА СИСТЕМА ПОСТІЙНОГО ПОВНОГО ПРИВОДА (AWD)

Симетрична система постійного повного привода Subaru забезпечує оптимальний розподіл потужності між усіма чотирма колесами для кращого зчеплення з вологим та ковзким дорожнім покриттям. Симетричне розташування в горизонтальній площині забезпечує ідеально збалансований низький центр ваги системи, сприяючи впевненому та безпечному руху автомобіля.

LINEARTRONIC + СИСТЕМА AWD З АКТИВНИМ РОЗПОДІЛОМ ОБЕРТАЛЬНОГО МОМЕНТУ

Трансмісія Lineartronic забезпечує вибір будь-якого передатного числа зі свого робочого діапазону для плавного та безступінчатого перемикання передач, сприяючи роботі двигуна в оптимальному режимі для ефективного й рівномірного прискорення, високих ходових характеристик та економії палива. Вона поєднується з системою повного привода Subaru з активним розподілом обертального моменту, яка забезпечує оптимальний розподіл обертального моменту між передніми та задніми колесами, а також реакцію на зміну дорожніх умов у режимі реального часу.

ДВИГУН SUBARU BOXER

Двигун boxer, або горизонтально-опозитний двигун, являє собою конфігурацію двигуна, в якій поршні рухаються в горизонтальній площині назустріч один одному. Створюючи надійні та довговічні автомобілі, Subaru зберігає відданість двигунам SUBARU BOXER впродовж 50 років завдяки їхнім численним перевагам порівняно з двигунами інших типів.

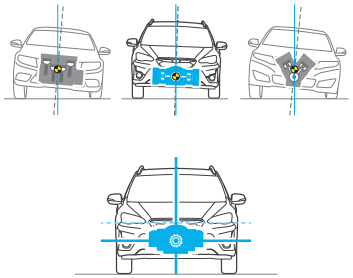

Природна рівновага

Завдяки жорсткості та збалансованості конструкції двигуна він вирізняється більш низьким рівнем вібрацій порівняно з двигунами інших типів.

Покращена стійкість

Низький центр ваги та пласка конфігурація забезпечують кращу поперечну стійкість порівняно із двигунами інших типів.

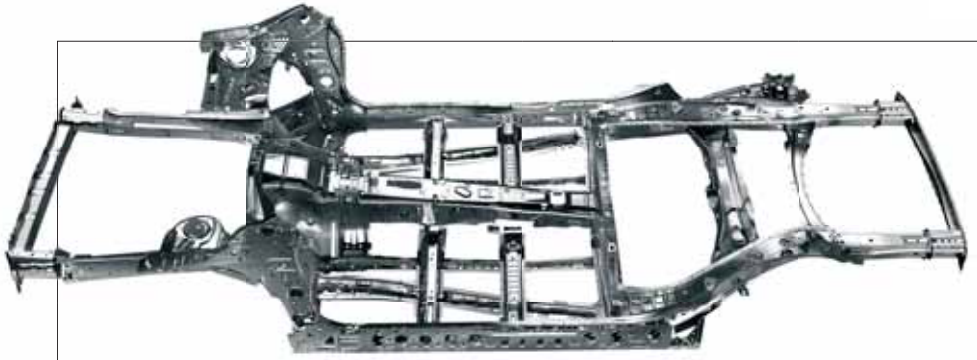

ГЛОБАЛЬНА ПЛАТФОРМА SUBARU

Глобальна платформа Subaru (Subaru Global Platform) — це базова платформа для всіх автомобілів Subaru нового покоління. Її переваги не обмежуються лише високим рівнем комплексної безпеки або вдосконаленими ходовими характеристиками — вона пропонує неповторне задоволення від керування, притаманне тільки автомобілям Subaru. Це платформа майбутніх автомобілів Subaru, які даруватимуть дедалі більше задоволення та душевного спокою під час руху всім водіям та пасажирам.

1. Більше задоволення від керування

Краща реакція на повороти керма дає змогу водієві вести автомобіль наміченим курсом, ефективно уникаючи будь-якої небезпеки. Завдяки цьому, навіть під час тривалих поїздок, керування стає більш безпечним та комфортним. Попри значний дорожній просвіт, SUBARU XV долає повороти, неначе звичайний легковий автомобіль.

2. Комфорт під час руху

Вдосконалені характеристики жорсткості шасі, підвіски та стабілізаторів забезпечують ефективну амортизацію ударів від дорожнього покриття та компенсацію нерівностей поверхні, дозволяючи почуватися більш невимушено та комфортно навіть у тривалих подорожах.

3. Комфорт у салоні

Неприємні вібрації та шуми були мінімізовані, щоб і водій, і пасажири автомобіля могли насолоджуватися поїздкою. Вдосконалена підвіска та висока жорсткість шасі роблять салон надзвичайно комфортним та затишним для всіх.

SUBARU e-BOXER

НОВА СИЛОВА УСТАНОВКА SUBARU

Нове покоління SUBARU e-BOXER представляє поєднання двигуна SUBARU BOXER та електричного мотора, щоб дарувати вам спортивне керування, а також тишу та комфорт у салоні, де практично не відчуваються ні шуми, ні вібрації, навіть на нерівних дорогах.

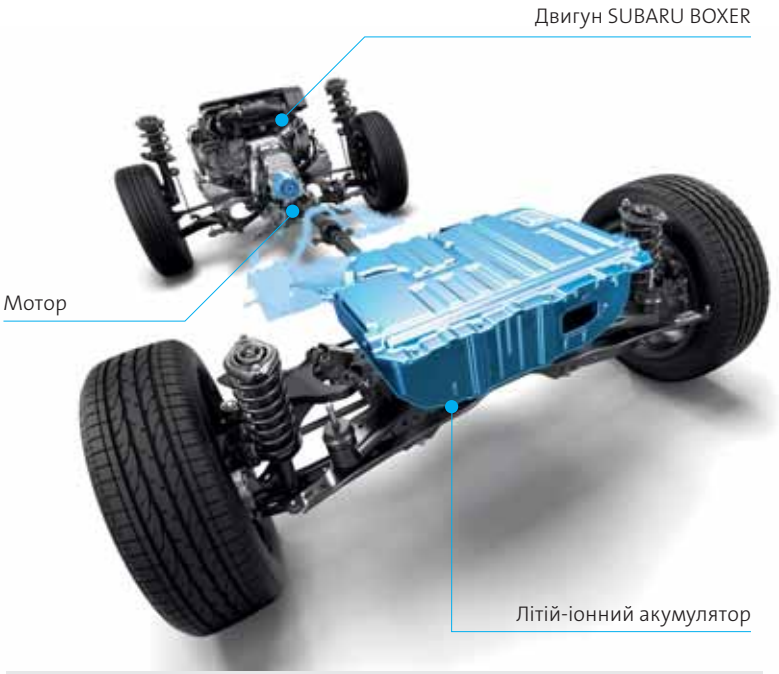

ДВИГУН SUBARU BOXER + ТЕХНОЛОГІЇ ЕЛЕКТРИФІКАЦІЇ

Для забезпечення енергоефективності система SUBARU e-BOXER регулює коефіцієнт розподілу потужності між спеціально налаштованим двигуном об'ємом 2,0 л із безпосереднім впорскуванням та електричним мотором відповідно до умов керування. Результатом поєднання цієї системи з Lineartronic стає тиха, рівномірна та потужна робота автомобіля для комфортного та приємного керування в різноманітних ситуаціях. До того ж, поздовжнє розташування мотора та акумулятора вздовж осі автомобіля підтримує стабільність і баланс, що походять від низького центра ваги двигуна SUBARU BOXER та природної рівноваги конструкції симетричної системи постійного повного привода.

Миттєва реакція на керування та стабільність на поворотах

Стратегічне розташування компонентів SUBARU e-BOXER дозволяє зберігати загальну стабільність автомобіля навіть у ситуаціях, коли керованість інших автомобілів із допоміжними моторами може погіршуватися через додаткову вагу. Двигун розташований низько, а мотор — у центрі, сприяючи забезпеченню відмінної керованості та стійкості на поворотах, притаманних автомобілям Subaru.

На швидкісних трасах — захват, на складних дорогах — упевненість

За характеристиками прискорення автомобілі SUBARU e-BOXER готові скласти гідну конкуренцію автомобілям більш високого класу, забезпечуючи як захопливий рух автомагістралями, так і впевнену керованість на грузьких та вибоїстих дорогах.

Зручне керування у місті

Компактний та високоефективний електричний мотор забезпечує швидку та чітку реакцію на натискання педалі акселератора під час руху з постійною швидкістю або під час уповільнення, завдяки чому керування у місті стає зручним та невимушеним, навіть у щільному потоці в режимі частих зупинок.

Індикація системи допоміжного мотора

Рушання з місця, рух із малим навантаженням: режим електромобіля

Рух із помірним навантаженням: передача додаткової потужності від мотора

Рух із високим навантаженням: рух за допомогою тільки двигуна

Уповільнення: рекуперація енергії

Відповідальність за безпечне та уважне керування, а також дотримання правил дорожнього руху несе водій.

АБСОЛЮТНА БЕЗПЕКА SUBARU

Коли ваш автомобіль дарує відчуття душевного спокою, життя стає яскравішим. Саме тому для Subaru найголовнішим пріоритетом є безпека. Розпочавши свою історію з авіабудівництва, Subaru доводить свою відданість принципу «люди – передусім», розробляючи, випробовуючи, вдосконалюючи і знову випробовуючи свої високотехнологічні системи безпеки, вже понад 50 років. Завдяки найсучаснішим системам захисту/запобігання аваріям та унікальним технологіям, таким як глобальна платформа Subaru (Subaru Global Platform) та симетрична система постійного повного привода, Subaru незмінно прагне повністю реалізувати концепцію «Абсолютної безпеки» і зробити крок до майбутнього без аварій.

ПАСИВНА БЕЗПЕКА

Технології пасивної безпеки призначені для захисту людей у разі аварії, з цією метою розроблена конфігурація встановлення двигуна, що виключає можливість його переміщення в салон, а також встановлені подушки безпеки SRS*[1].

ПЕРЕДАВАРІЙНА БЕЗПЕКА

Завдяки передовим системам безпеки, таким як EyeSight*[2], технології передаварійної безпеки допомагають уникати аварійних ситуацій ще до того, як вони виникнуть.

БАЗОВА БЕЗПЕКА

Базова безпека закладається ще на етапі проектування. Виняткова оглядовість, оптимальне положення для керування та інтуїтивний контроль сприяють вашій безпеці, починаючи з моменту посадки в автомобіль.

АКТИВНА БЕЗПЕКА

В основі активної безпеки та неймовірної точності основних параметрів керування — керованості, проходження поворотів, гальмування — лежить застосування таких технологій як симетрична система постійного повного привода та SGP, щоб кожна поїздка дарувала захоплення та душевний спокій.

ПАСИВНА БЕЗПЕКА

Підсилена конструкція кузова

Вдосконалена структура підсилених елементів, доповнених панелями зі сталі високої міцності, забезпечує більш ефективне розсіювання енергії від удару в усіх напрямках.

БАЗОВА БЕЗПЕКА

Покращена оглядовість

Оптимальне положення для керування, висота вікон та ретельно продумане розташування стійок забезпечують ідеальну оглядовість із мінімальними «сліпими» зонами і дають змогу з легкістю контролювати простір довкола.

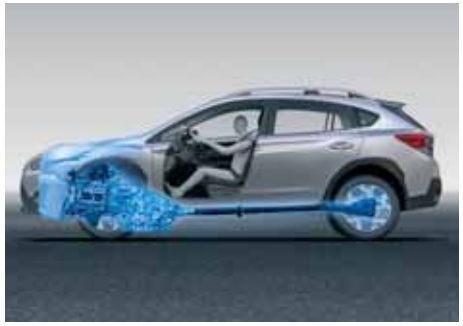

ПАСИВНА БЕЗПЕКА

Захист салону

Завдяки низькому центру ваги конструкції SGP забезпечується безпрецедентно низька монтажна висота двигуна та трансмісії, що запобігає їх зміщенню в салон у разі зіткнення та підвищує рівень захисту людей в автомобілі.

ПЕРЕДАВАРІЙНА БЕЗПЕКА

Автоматична зміна положення зовнішнього дзеркала для руху заднім ходом*[3]

Дзеркало на дверях з боку пасажира автоматично нахиляється донизу із перемиканням трансмісії в режим заднього ходу, щоб мінімізувати «сліпі» зони навколо задніх коліс та сприяти більш зручному та безпечному паркуванню заднім ходом для кожного водія.

ПЕРЕДАВАРІЙНА БЕЗПЕКА

Функція автоматичного керування дальнім світлом фар (HBA)*3*4

Функція автоматичного керування дальнім світлом фар (High Beam Assist) забезпечує кращу видимість і більш високий рівень безпеки під час руху вночі завдяки автоматичному вмиканню та вимиканню режиму дальнього світла відповідно до умов руху.

ПЕРЕДАВАРІЙНА БЕЗПЕКА

Система адаптивного повороту фар (SRH)*3

Вночі на віражі або під час повороту напрямок світла фар зміщується праворуч/ліворуч відповідно до повороту керма та швидкості автомобіля для забезпечення кращої видимості й підвищення рівня безпеки.

АКТИВНА БЕЗПЕКА

Система динамічної стабілізації та активне керування вектором тяги

У ситуаціях, коли автомобіль починає втрачати стійкість, система регулює обертальний момент системи повного привода, потужність двигуна та гальмове зусилля для кожного колеса, щоб утримати автомобіль на заданому курсі. А завдяки активному керуванню вектором тяги забезпечується застосування гальм і передача меншого обертального моменту на внутрішні колеса, а більшого – на зовнішні для більш точної реакції на керування, а також допомоги під час здійснення крутих поворотів у разі необхідності.

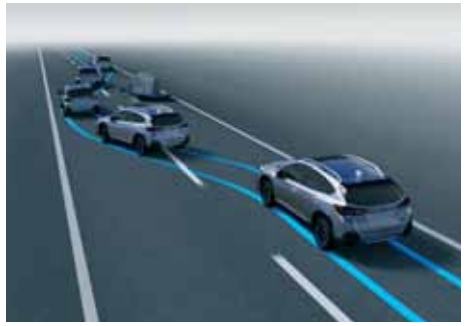

АКТИВНА БЕЗПЕКА

Запобігання зіткненню

Поєднання платформи SGP та симетричної системи постійного повного привода, низького центра ваги, вдосконаленої системи підвіски та підвищеної жорсткості забезпечують миттєву реакцію автомобіля під час виконання маневру ухилення, що допомагає уникнути аварії на дорозі.

ПЕРЕДАВАРІЙНА БЕЗПЕКА

Система контролю простору позаду автомобіля Subaru (SRVD)*3*4

Радари, встановлені по периметру автомобіля, забезпечують попередження водія про наявність автомобілів у «сліпих» зонах позаду для більш безпечної зміни смуги руху. Система також попереджає про потенційну небезпеку зіткнення під час руху заднім ходом у напрямку вулиці з перехресним рухом.

ПЕРЕДАВАРІЙНА БЕЗПЕКА

Система автоматичного гальмування під час руху заднім ходом (RAB)*3*4

Під час руху заднім ходом ця система за допомогою чотирьох датчиків, встановлених у задньому бампері, виявляє перешкоди позаду автомобіля. У разі виявлення перешкоди система попереджає про це водія за допомогою звукового сигналу та автоматично застосовує гальма, щоб запобігти зіткненню або мінімізувати його наслідки.

АКТИВНА БЕЗПЕКА

Автоматичне утримування гальм

Коли автомобіль повністю зупинився, система автоматичного утримування гальм забезпечує утримування його на місці навіть за відпущеної педалі гальма, сприяючи зменшенню напруження водія під час руху в режимі частих зупинок.

*1 SRS: Додаткова система безпеки. Ефективна в поєднанні з ременями безпеки.
*2 EyeSight є системою допомоги водієві, робота якої за певних умов руху може бути неоптимальною. Відповідальність за безпечне та уважне керування, а також дотримання правил дорожнього руху несе водій. Ефективність роботи системи залежить від багатьох чинників, як-от стану автомобіля, погодних та дорожніх умов. Детальне описання роботи та функціональних обмежень системи EyeSight, а також функцій, зазначених у цьому буклеті, див. у Керівництві з експлуатації автомобіля.
*3 Опція.
*4 Відповідальність за безпечне та уважне керування, а також дотримання правил дорожнього руху несе водій. Для безпечного керування автомобілем не покладайтеся виключно на обладнання вдосконаленого пакета безпеки. Ці системи мають функціональні обмеження. Детальну інформацію про використання та функціональні обмеження систем див. у Керівництві з експлуатації автомобіля. По докладнішу інформацію зверніться до вашого дилера Subaru.

ПЕРЕДОВА ТЕХНОЛОГІЯ ДОПОМОГИ ВОДІЄВІ SUBARU

Конструктори Subaru сповідують ідею АБСОЛЮТНОЇ БЕЗПЕКИ і вважають передаварійну безпеку її важливою складовою, спрямовуючи значні зусилля на те, щоб аварія не сталася. Саме тому було створено EyeSight*1 — передову систему Subaru для допомоги водієві. Подібно до другої пари пильних очей, що вдивляються у дорогу попереду, EyeSight використовує два об'єктиви стереокамери для отримання стереоскопічного кольорового зображення з високим розподіленням, майже такого, яке сприймає око людини.

Використовуючи зображення, отримані за допомогою двох об'єктивів, для точного розпізнавання форми, швидкості та відстані, EyeSight виявляє не лише автомобілі, а ще й мотоцикли, велосипеди та пішоходів*2. У разі виявлення потенційної небезпеки вона подає попереджувальні сигнали і навіть за необхідності застосовує гальма для уникнення аварії.
Завдяки таким ефективним заходам безпеки EyeSight зменшує напруження водія під час керування автомобілем і посилює відчуття захищеності в салоні SUBARU XV.

ДОПОМОГА ВОДІЄВІ

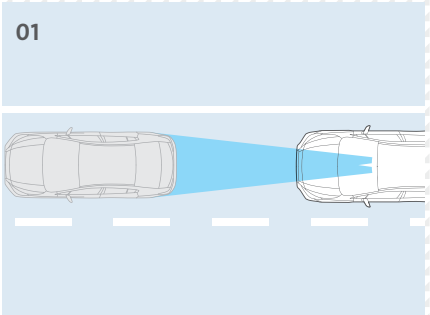

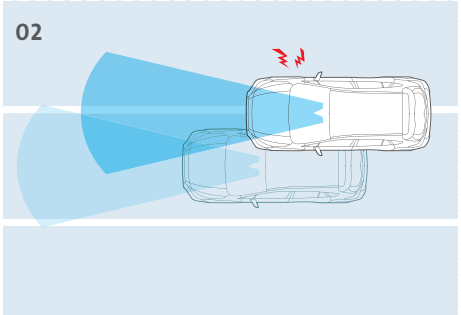

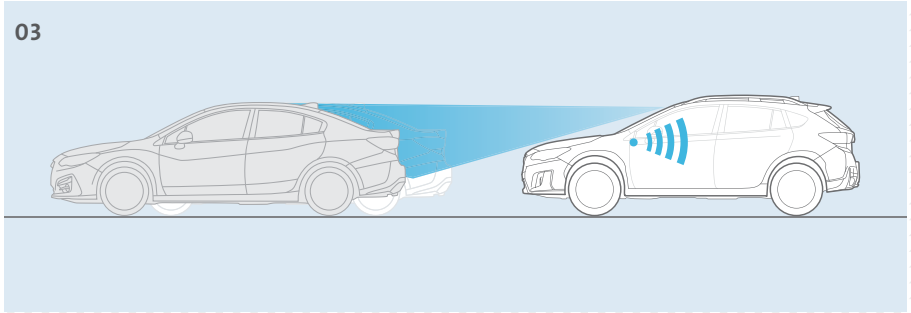

01. АДАПТИВНИЙ КРУЇЗ-КОНТРОЛЬ

На відміну від традиційного круїз-контролю, EyeSight*1 не лише підтримує попередньо встановлену водієм швидкість. У разі виявлення автомобіля попереду система адаптивного круїз-контролю здійснює необхідне регулювання швидкості для підтримання безпечної дистанції до нього, контролюючи відстань між вашим автомобілем та автомобілем попереду і різницю їхніх швидкостей. Вона забезпечує керування роботою двигуна, трансмісії та гальм для підтримання швидкості, що відповідає швидкості транспортного потоку, в широкому робочому діапазоні 0 – 180 км/год. Призначена для використання під час руху по шосе, автомагістралях та подібних дорогах, система адаптивного круїз-контролю здатна виявляти автомобілі попереду та їхні стоп-сигнали, а також сприяти збереженню вашого душевного спокою під час руху в режимі частих зупинок — для забезпечення комфорту та зручності під час тривалих подорожей.

02. ПОПЕРЕДЖЕННЯ ПРО ПЕРЕТИНАННЯ ДОРОЖНЬОЇ РОЗМІТКИ ТА ВІДХИЛЕННЯ ВІД СМУГИ РУХУ

Якщо водій відволікається або втомлений і автомобіль починає «вихляти» або надто наближається до краю смуги руху, лунає звуковий сигнал і починає блимати індикатор попередження про перетинання дорожньої розмітки, щоб допомогти водієві зосередитися на керуванні. Проте попередження про перетинання дорожньої розмітки активується лише під час руху автомобіля зі швидкістю понад 60 км/год. У разі виявлення ненавмисного відхилення від смуги руху і перетинання дорожньої розмітки без вмикання покажчиків повороту за швидкості 50 км/год або більше подається звуковий сигнал та починає блимати індикатор попередження про відхилення від смуги руху, перш ніж автомобіль виїде за межі смуги.

03. СИГНАЛ ПРО РУШАННЯ АВТОМОБІЛЯ ПОПЕРЕДУ

У разі виявлення системою EyeSight відновлення руху транспортного потоку, коли автомобіль залишається нерухомим, сигнал про рушання автомобіля попереду звертає увагу водія на необхідність відповідних дій за допомогою звукового сигналу та блимання індикатора.

ЗАПОБІГАННЯ ЗІТКНЕННЮ

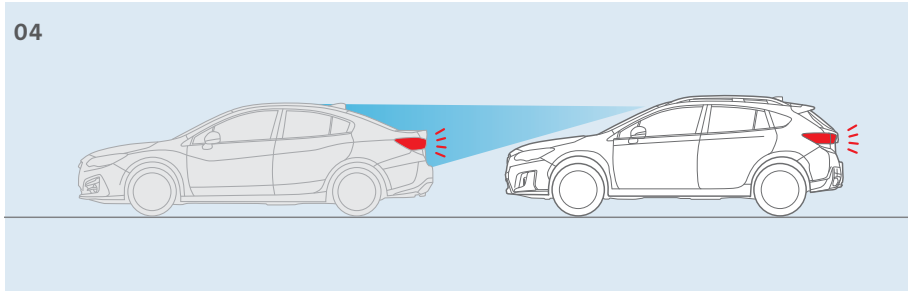

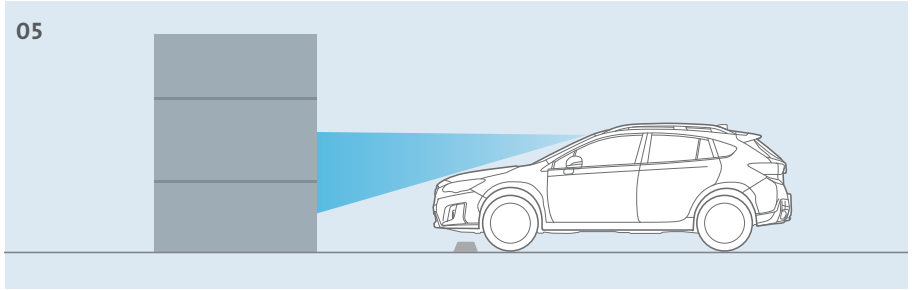

Поле огляду EyeSight (не відповідає фактичним характеристикам).

04. СИСТЕМА ПЕРЕДАВАРІЙНОГО ГАЛЬМУВАННЯ*2

У разі виявлення ймовірності зіткнення з автомобілем або перешкодою попереду система передаварійного гальмування попереджає про це водія за допомогою звукового сигналу та попереджувальної лампи на панелі приладів. Якщо водій не вживає заходів, щоб уникнути аварії, гальма можуть бути застосовані автоматично з метою зменшення негативних наслідків зіткнення або (якщо дозволяють умови) запобігання зіткненню. Якщо водій виконує операції для запобігання зіткненню, активується передаварійний підсилювач гальм для допомоги водієві під час екстреного гальмування.

05. ПЕРЕДАВАРІЙНЕ КЕРУВАННЯ ДРОСЕЛЬНОЮ ЗАСЛІНКОЮ

Якщо водій переводить важіль селектора трансмісії в положення Drive (рух вперед) замість Reverse (задній хід), коли EyeSight виявляє перешкоду попереду, лунає кілька коротких звукових сигналів, починає блимати індикатор і система передаварійного керування дросельною заслінкою обмежує вихідну потужність двигуна, щоб допомогти уникнути зіткнення з перешкодою попереду.

*1 EyeSight є системою допомоги водієві, робота якої за певних умов руху може бути неоптимальною. Відповідальність за безпечне та уважне керування, а також дотримання правил дорожнього руху несе водій. Ефективність роботи системи залежить від багатьох чинників, як-от стану автомобіля, погодних та дорожніх умов. Детальне описання роботи та функціональних обмежень системи EyeSight, а також функцій, зазначених у цьому буклеті, див. у Керівництві з експлуатації автомобіля.

*2 У певних ситуаціях система передаварійного гальмування може не працювати. За деяких умов, з огляду на різницю швидкостей, тип об'єкта, його висоту та інші чинники, EyeSight може не працювати належним чином.

КОЛЬОРИ КУЗОВА

Crystal White Pearl

Ice Silver Metallic

Magnetite Grey Metallic

Crystal Black Silica

Cool Grey Khaki

Lagoon Blue Pearl*1

Horizon Blue Pearl

Dark Blue Pearl

Pure Red

Plasma Yellow Pearl

МАТЕРІАЛ ОБДИВКИ СИДІНЬ

ТЕМНО-СІРА ТКАНИНА (2.0i EyeSight)

Оздоблення сидіння

Оббивка сидіння

КОМБІНОВАНИЙ (2.0i-S EyeSight)

Оздоблення сидіння

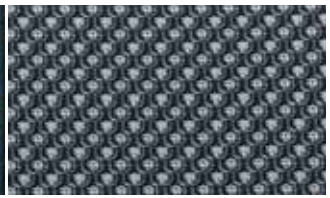
Оббивка сидіння

ТЕМНО-СИНЯ ШКІРА (e-BOXER 2.0i-S EyeSight)

Оздоблення сидіння

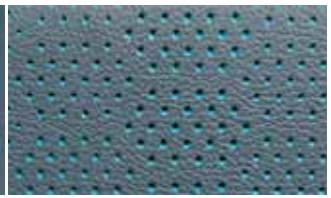
Оббивка сидіння

ЧОРНА ШКІРА (2.0i-S EyeSight)*2

Оздоблення сидіння

Оббивка сидіння

*1 Доступний тільки для автомобілів SUBARU e-BOXER.
*2 Опція.
З огляду на технологічні обмеження друкарського процесу реальні кольори можуть відрізнятися від зображених.
Крім того, кольори та варіанти оздоблення сидінь для різних ринків можуть відрізнятися.

01. Система адаптивного повороту фар (SRH)

Вночі на віражі або повороті напрямок світла фар зміщується праворуч/ліворуч відповідно до повороту керма для забезпечення кращої видимості.

02. 18-дюймові легкосплавні диски*1

Новий SUBARU XV одразу вирізняється з-поміж інших автомобілів завдяки новому виразному дизайну колісних дисків. Надійні та легкі, вони підкреслюють потужність, енергійність та унікальну індивідуальність SUBARU XV.

03. Рейлінги на даху*2

Призначені для встановлення потрібного вам додаткового обладнання, рейлінги на даху нового SUBARU XV зроблять захопливий рух ще й практичним.

04. Задні протитуманні ліхтарі

Покращують видимість автомобіля за поганої погоди. Нові протитуманні ліхтарі, встановлені у бампері і захищені спеціальними екранами, довершують стильний та виразний дизайн нового SUBARU XV.

05. 17-дюймові легкосплавні диски

Надійні, легкі та стильні колісні диски підкреслюють функціональність та неповторну індивідуальність нового SUBARU XV.

06. Двозонна автоматична система клімат-контролю

Оновлена система клімат-контролю працює ефективно та безшумно завдяки вдосконаленому розподілу потоків повітря системою вентиляції, забезпечуючи комфорт у салоні за будь-якої погоди.

07. Системи доступу без ключа та запуску двигуна за допомогою кнопки

Ваш ключ-брелок забезпечує повний доступ до автомобіля, а також можливість запуску двигуна простим натисканням кнопки.

08. USB-порт та роз'єм для додаткових пристроїв (AUX)

Підключивши iPod*3 або інший портативний аудіопристрій до роз'єму AUX або USB-порту, що входять до числа стандартного обладнання автомобіля, музичні записи можна відтворювати за допомогою аудіосистеми SUBARU XV. Крім того, подвійний USB-порт*1 дозволяє заряджати два пристрої одночасно.

*1 Опція.
*2 Необхідно придбати кріплення для розміщення багажу на рейлінгах.
*3 Apple, iPhone та iPod — зареєстровані торгові марки Apple Inc.

SUBARU XV 2.0i-S EyeSight

РОЗМІРИ: Довжина х ширина х висота: 4465 х 1800 х 1615 мм
ДВИГУН: Бензиновий, DOHC, горизонтально-опозитний, 16-клапанний, 4-циліндровий із безпосереднім впорскуванням
ОБ'ЄМ ДВИГУНА: 1995 см^3
МАКС. ПОТУЖНІСТЬ: 115 кВт (156 к.с.) / 6000 об/хв
МАКС. ОБЕРТАЛЬНИЙ МОМЕНТ: 196 Н•м (20,0 кгс•м) / 4000 об/хв
ТРАНСМІСІЯ: Lineartronic, AWD

Колір Plasma Yellow Pearl

SUBARU XV 2.0i-L ES MHEV

РОЗМІРИ: Довжина х ширина х висота: 4485 х 1800 х 1595 мм
ДВИГУН: DOHC об'ємом 2,0 л, горизонтально-опозитний, 16-клапанний,
4-циліндровий + електродвигун
ОБ'ЄМ ДВИГУНА: 1995 см^3
МАКС. ПОТУЖНІСТЬ: Двигун SUBARU BOXER: 110 кВт (150 к.с.) / 6000 об/хв
Електродвигун: 12,3 кВт (16,7 к.с.)
МАКС. ОБЕРТАЛЬНИЙ МОМЕНТ: Двигун SUBARU BOXER: 194 Н•м (19,8 кгс•м) / 4000 об/хв
Електродвигун: 66 Н•м
ТРАНСМІСІЯ: Lineartronic, AWD

Колір Lagoon Blue Pearl

SUBARU XV 2.0i EyeSight

РОЗМІРИ: Довжина х ширина х висота: 4465 х 1800 х 1615 мм
ДВИГУН: Бензиновий, DOHC, горизонтально-опозитний, 16-клапанний,
4-циліндровий із безпосереднім впорскуванням
ОБ'ЄМ ДВИГУНА: 1995 см^3
МАКС. ПОТУЖНІСТЬ: 115 кВт (156 к.с.) / 6000 об/хв
МАКС. ОБЕРТАЛЬНИЙ МОМЕНТ: 196 Н•м (20,0 кгс•м) / 4000 об/хв
ТРАНСМІСІЯ: Lineartronic, AWD

Колір Cool Grey Khaki

SUBARU

SUBARU CORPORATION

subaru.ua

Надруковано в Україні